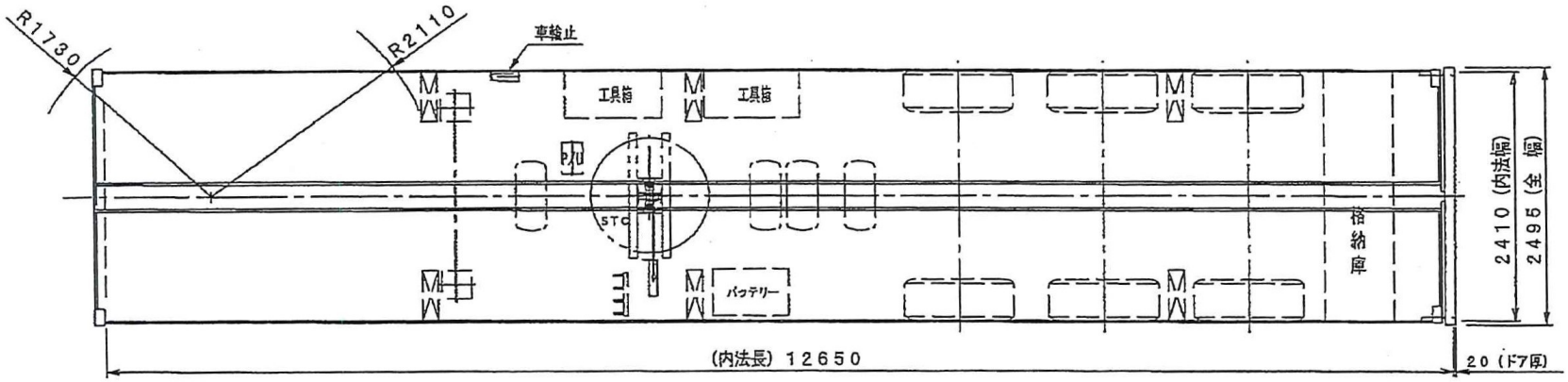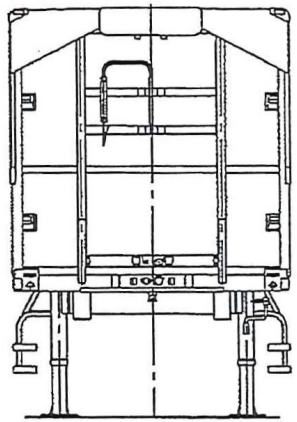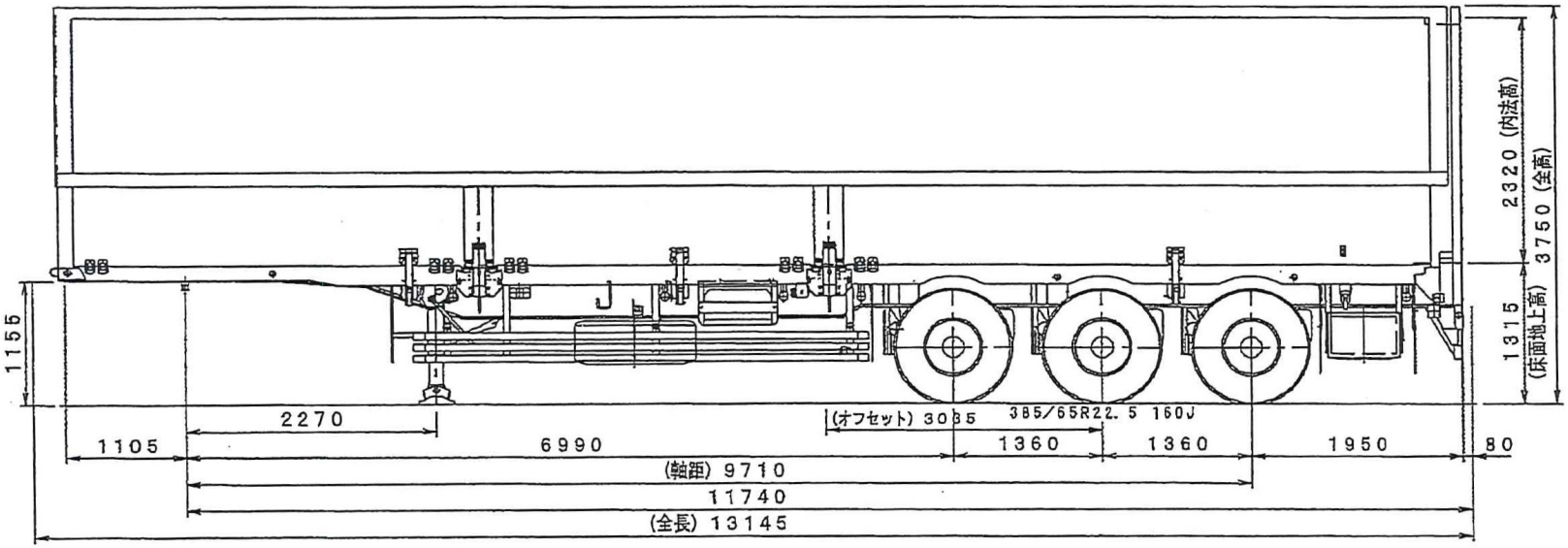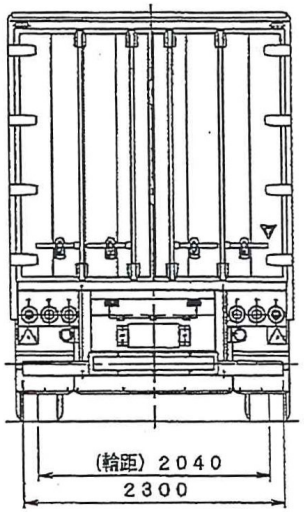フルハーフ　ＤＦＰＴＦ３４１ＡＮ改型セミトレーラ　外観図