出品番号	車名	初度登録	型式・車体番号	架装形状	オークション価格(税別))
45-2	いすゞ	H 17/12	PA - NPR81-7012651	バキュームカー	¥1,800,000

前登録ナンバ	車検有効期限		走行距離	積載量	荷台寸法(mm)			出品会社(北海道)
佐賀 自家用		切れ 抹消	25,000 km ﾀｺ年月 一体 別体	1,960 kg	L	W	H	有限会社 カネタ

エンジン状態	A B C	AC	良 不良 無	ﾌﾞﾚｰｷ	A V	EG	160 ps	T/M	6 速	3 ペダル

ミッション・デフ(異音、油漏)		キャブ内部	備考		
フレーム関係(錆、車体番号等)		ベット 有 無	ヘッドランプ	HID	ハロゲン
上物メーカー名 年式,型式及状態等	特記、重点確認	汚れ 小 中 多	補助ブレーキ	1 段	排気
汚泥吸引車(新明和 GVE3-W200)		シート破 有 無			
ワイドクリーンキューム 積載容量 汚水1900ℓ 水60ℓ		ETC 有 無			
		ラジオ 良 不良			
		ﾊﾞｯｸﾓﾆﾀ 有 無			
		カラー 白黒	リサイクル料		¥8,340

Fガラス		
要交換	良好	飛石有
記録簿	有	無
取説	有	無
メンテノート	有	無
PMマフラ	有	無
証明書	有	無

燃料タンク

80L

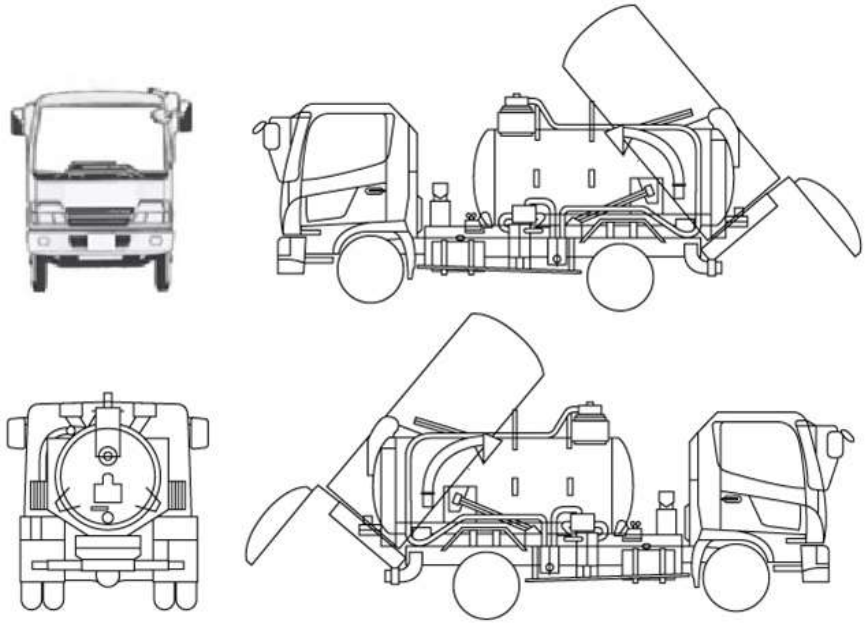

タイヤ状態

1～10、×、欠、で記載

	4		4	
4	4		4	4

スペア 8	
F サイズ	225/80R 17.5
R サイズ	225/80R 17.5