	車名	年式	型式・車体番号	形状	
	いすゞ	R3.4	2RG-NPR88N-7012310	散水車	

前使用者	有効期限	走行距離	最大積載量	内寸（有効荷台）			出品会社
自家用	令和8年8月11日	3,000 km タコ　年　月	3,940 kg				㈲アイエムトラック

エンジン状態　A	PS　○	AC　○	馬力　150 馬力	R券　有	預託金 ¥10,440
ミッション・デフ（異音、油漏れ等）　良好		T/M　AT　速		自動車税	
フレーム関係（亀裂、曲がり等の確認）　アンダーコート塗装済み				ブレーキ	V

上物メーカー名　極東（LH04-302R-A）　3940L	キャブ　良	その他
年式,型式及状態　エンジン式ポンプ	汚れ　少	電動ミラー
前方圧力散水　後方洗浄散水	シート破れ　無	キーレス、アナタコ
その他	クロス張り　無	バックアイモニター

外装状態	

Fガラス　飛び石	
無	良好

整備記録簿	
有	R5

PM装置	

速度抑制装置	

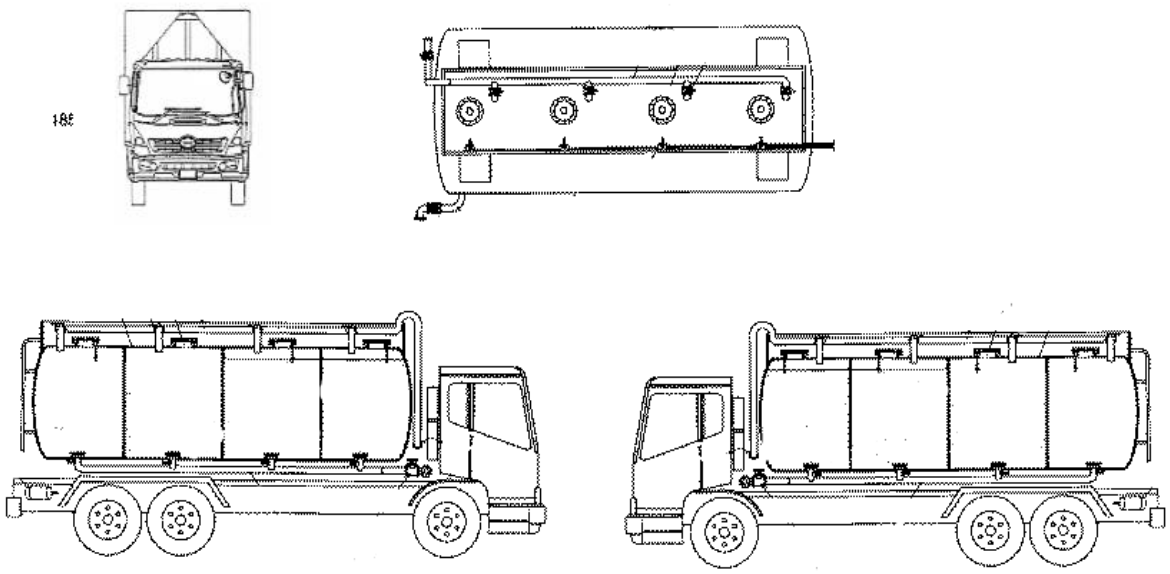

タイヤ状態
フロント

7　7

7　7　7　7

10　スペア

縦溝

前　205/80R17.5
後　205/80R17.5