出品番号	車名	年式	型式・車体番号	形状	
	三菱	R7.8	2KG-FK72F-621162	アームロール	

前使用車	有効期限	走行距離	最大積載量	内寸（有効荷台）			出品会社
相模101 事業用	令和9年8月26日	300 km タコ 年 月	3,500 Kg				㈲アイエムトラック

エンジン状態 A	PS ○	AC ○	馬力 220 馬力	R券 有	預託金 ¥10,910
ミッション・デフ（異音、油漏れ等）	にじみ程度	T/M 3ペダル6 速		自動車税	
フレーム関係（亀裂、曲がり等の確認）	良好			ブレーキ	A（エアー）

上物メーカー名 新明和（CCA44-31） キャブバックステップ ツインホイスト	キャブ 良好	その他
年式,型式及状態 ベットレス	汚れ 無	電動ミラー、坂道S
	シート破れ 無	キーレス
その他 室内 カーテン ドアバイザー フロアマット付	クロス張り 無	バックアイカメラ

外装状態	

Fガラス 飛び石	
無	良好

整備記録簿	
有	

PM装置	

速度抑制装置	

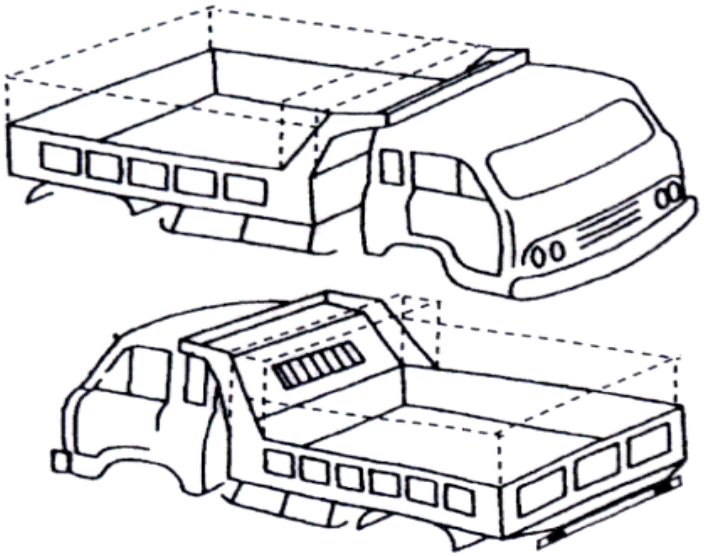

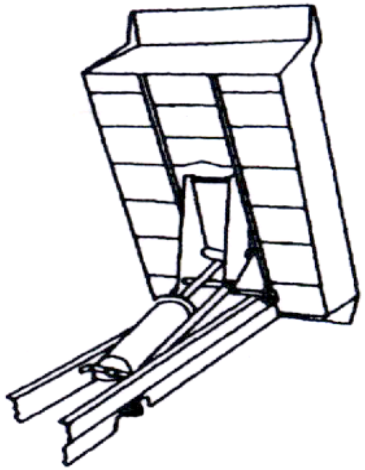

タイヤ状態
フロント

10 10

10 10 10 10

10 スペア

前 225/80R17.5
後 225/80R17.5