出品番号	車名	年式	型式・車体番号	形状	
	いすゞ	H26.3	QKG-CYH77A-7000266	セルフクレーン	

前使用者	有効期限	走行距離	最大積載量	内寸(有効荷台)			出品会社
相模100 自家用	令和8年4月20日	483,500 km タコ 年 月	11,500 Kg	8,760	2,480	215×70	(有)アイエムトラック

エンジン状態 B	PS ○	AC ○	馬力 380 馬力	R券 有	預託金 ¥13,830
ミッション・デフ(異音、油漏れ等)	にじみ程度	T/M 3ペダル7 速		自動車税	
フレーム関係(亀裂、曲がり等の確認)	錆、塗装浮き有			ブレーキ	A

上物メーカー名	ユニック4段(URU504H)ラジコン フックイン ハイジャッキ ウィンチ付	キャブ 良	その他
年式,型式及状態	串刺しボディー 回送車 リターダー付き	汚れ 少	リターダー
その他	埋め込みフック5対 スタンション4対 外トレーラーフック	シート破れ 有	電動ミラ(不良)
	アルミ300Lタンク	クロス張り 無	坂道S ETC2.0

外装状態	床一部腐食、穴 クレーンアウトリガーのみアクセル上がらず

Fガラス 飛び石	
有	リペア済み

整備記録簿	
有	R5.R6のみ取説有

PM装置	

速度抑制装置	

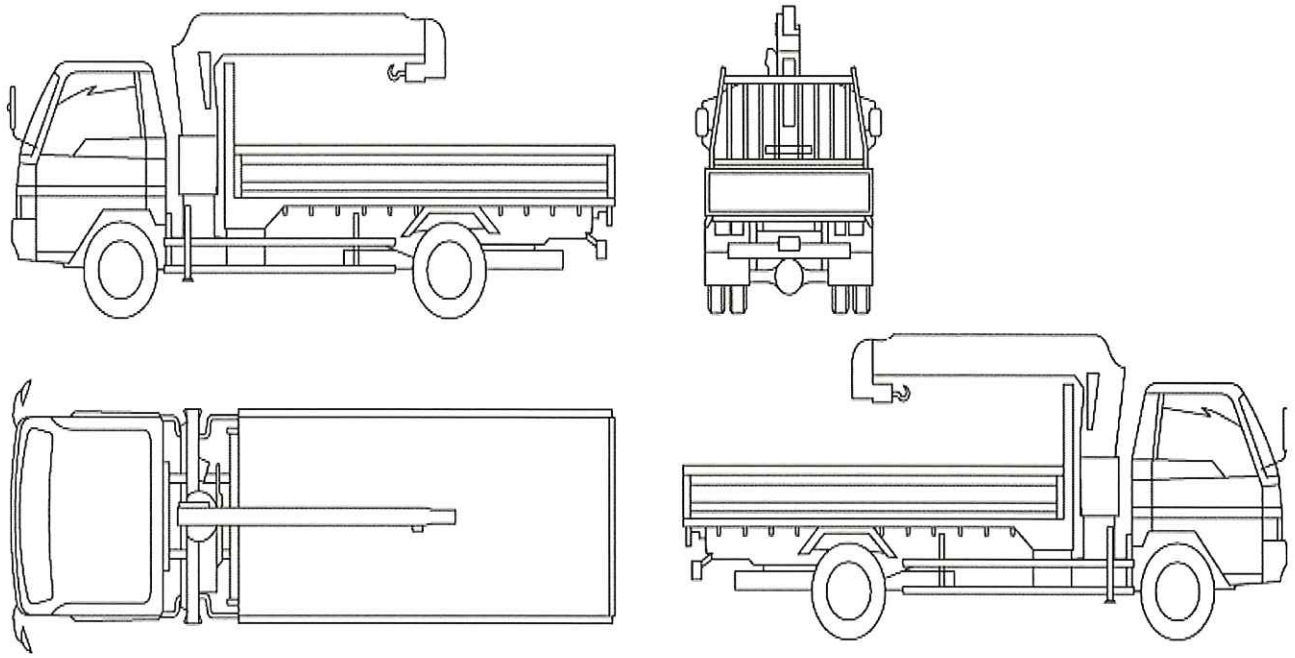

タイヤ状態
フロント

7			7
7			7
4	4	4	4
5	5	4	4

無 スペア ／

スタッドレスタイヤ

前 245/70R17.5

後 245/70R17.5

メッキホイールリア内側アルミ