出品番号	車名	初度登録	型式・車体番号	架装形状	オークション価格
19-02	日野	H 30/6	TPG － XZC605M － 0020492	低温冷蔵冷凍車	¥2,300,000

前登録ナンバ	車検有効期限		走行距離	積載量	荷台寸法(mm)			出品会社(新潟県 県)
滋賀 自家用		切れ	168,633 km	2,000 kg	L 3,055	W 1,678	H (門) スノコ上 1,658	(有)イワノ自販
		抹消	タコ年月 一体 別体					

エンジン状態	A (B) C	AC	(良) 不良 無	ブレーキ	V	馬力	136 ps	MT	AT 速	2 ペダル

ミッション・デフ(異音、油漏)	良	キャブ廻り	リサイクル料 8,820 円
フレーム関係(錆、車体番号等)	良(一部サビ小)	ベット 有 (無)	ヘッドランプ HID ハロゲン
上物メーカー名年式,型式及状態等	低温(-30℃設定) サイドドア付き	汚れ 小 (中) 多	補ブレーキ 段
東プレXV22LSC-M スタンバイ付(コード欠) 同年式		シート破 有 (無)	特記、重点確認、他
停車(アイドリング) 外気温6℃		ETC (有) 無	
2.0℃⇒30分後 -19.0℃⇒1時間後 -25.5℃		ラジオ (良) 不良	
		バックモニタ (有) 無	
カンバン跡		カラー 白黒	
車輌全体:小キズ有り		電格ミラ 有 (無)	

Fガラス		
要交換	良好	(飛石)有
3か所		
記録簿	有	無
取説	有	無
メンテノート	有	無
PMマフラ	有	無
証明書	有	無
燃料タンク		

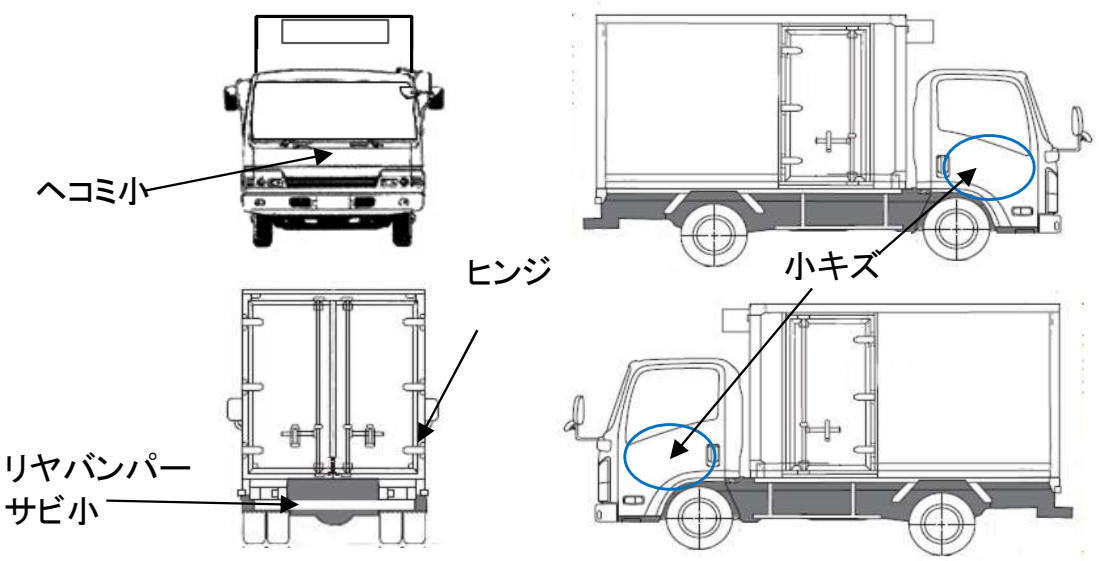

タイヤ0～10、欠、で記載

	8	8	
8	8	8	8

F サイズ	195/75R15
R サイズ	195/75R15
タイヤパタン	スタッドレス
スペア	10