出品番号	車名	初度登録	型式・車体番号	架装形状	価格
	日野	R2.7	2DG - SH1EDGG-104350	トラクタ	

前登録ナンバー	車検有効期限	走行距離			積載量	荷台寸法（mm）			出品会社（神奈川県）
横浜 事業用	R8年7月24日	239,000 km			11,500 kg	L	W	H (門)	(有)マルシン自動車商会
		ﾀｺ年月	R2.6	別体					

エンジン状態	B	AC	良	ブレーキ	A	馬力	410 ps	TM	12速AT	3 ペダル	ProShift

ミッション・デフ（異音、油漏）	異常なし	キャブ廻り	リサイクル料 13,100 円
フレーム関係（錆、車体番号等）	異常なし	ベット 有	ヘッドランプ LED
上物メーカー名年式,型式及状態等		汚れ 中	補ブレーキ 4 段 T/Mリターダ
ソーシン		シート破 有	特記、重点確認、他
HMV13B		ETC 有	リヤフェンダー周りスリキズ有
		ラジオ 有	
		ﾊﾞｯｸﾓﾆﾀ 無	
		電格ミラー 有	

Fガラス	
飛石有	
記録簿	無
取説	有
メンテノート	無
PMマフラ	
証明書	
燃料タンク	
300L	

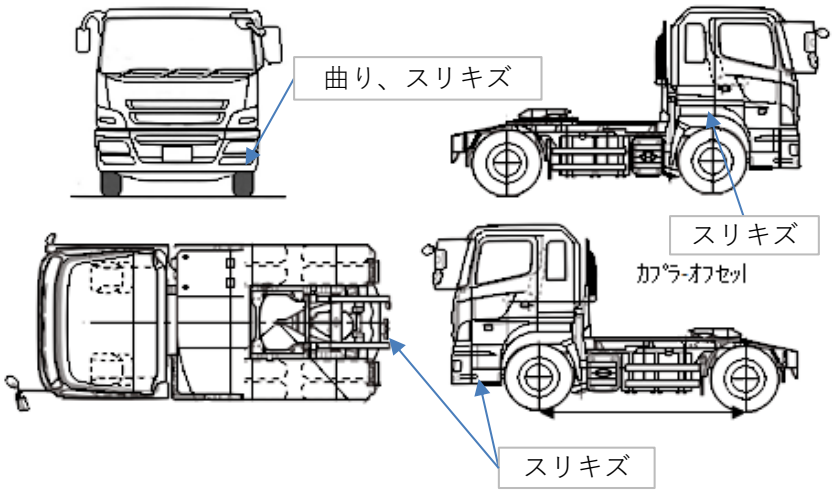

タイヤ0～10、欠、で記載

	8	7	
3	3	3	2

F サイズ	295/80R22.5	
R サイズ	11R22.5	
タイヤ パタン		スペア 有