出品番号	車名	初度登録	型式・車体番号	架装形状	価格
	三菱	H26.3	QKG - FP54VDR-531002	トラクタ	

前登録ナンバー	車検有効期限	走行距離			積載量	荷台寸法（mm）			出品会社（神奈川県）
広島 自家用	R8年3月14日	420,000 km			9,000 kg	L	W	H (門)	(有)マルシン自動車商会
		ﾀｺ年月	R6.8	別体					

エンジン状態	B	AC	良	ブレーキ	A	馬力	420 ps	TM	7速MT	3 ペダル	7速マニュアル

ミッション・デフ（異音、油漏）	異常なし	キャブ廻り		リサイクル料	13,480 円
フレーム関係（錆、車体番号等）	異常なし	ベット	有	ヘッドランプ	ディスチャージヘッドランプ
上物メーカー名年式,型式及状態等		汚れ	小	補ブレーキ	2 段 Jakeブレーキ
横浜車両工業		シート破	有	特記、重点確認、他	
CD-1200		ETC	有	フロントグリルグロメットサビ、割れ有	
		ラジオ	有	ヘッドライト左右くすみ有	
		ﾊﾞｯｸﾓﾆﾀ	無	左右テール土台ステーサビ	
				左右サイドマーカー不灯(LED)	
		電格ミラー	有	エア漏れ有	

Fガラス	
良好	
記録簿	無
取説	有
メンテノート	無
PMマフラ	
証明書	
燃料タンク	
350L	

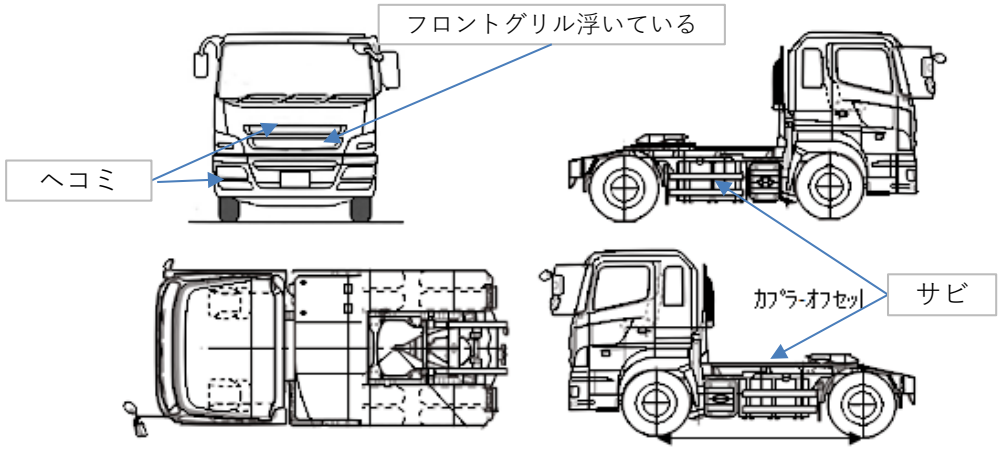

タイヤ0～10、欠、で記載

	9	7	
9	7	9	8

F サイズ	275/80R22.5	
R サイズ	275/80R22.5	
タイヤ パタン		スペア 有