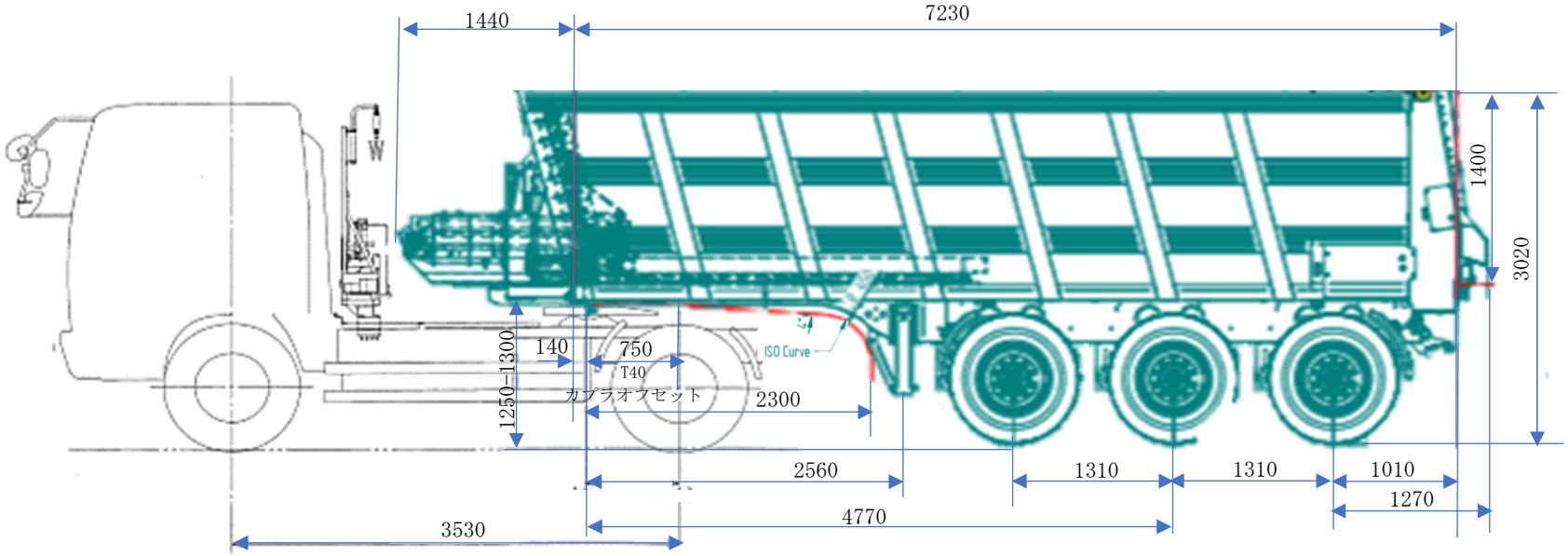
1440
7230
1400
3020
140
750
T40
カプラオフセット
2300
1250–1300
ISO Curve
2560
1310
1310
1010
1270
4770
3530

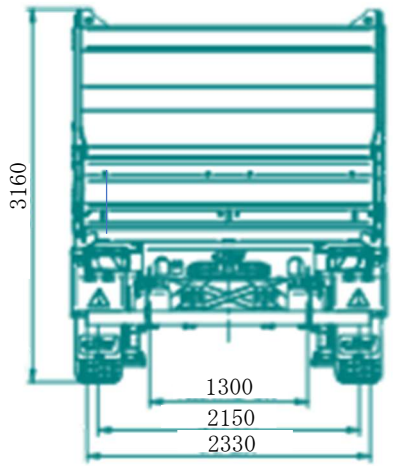
3160
1300
2150
2330

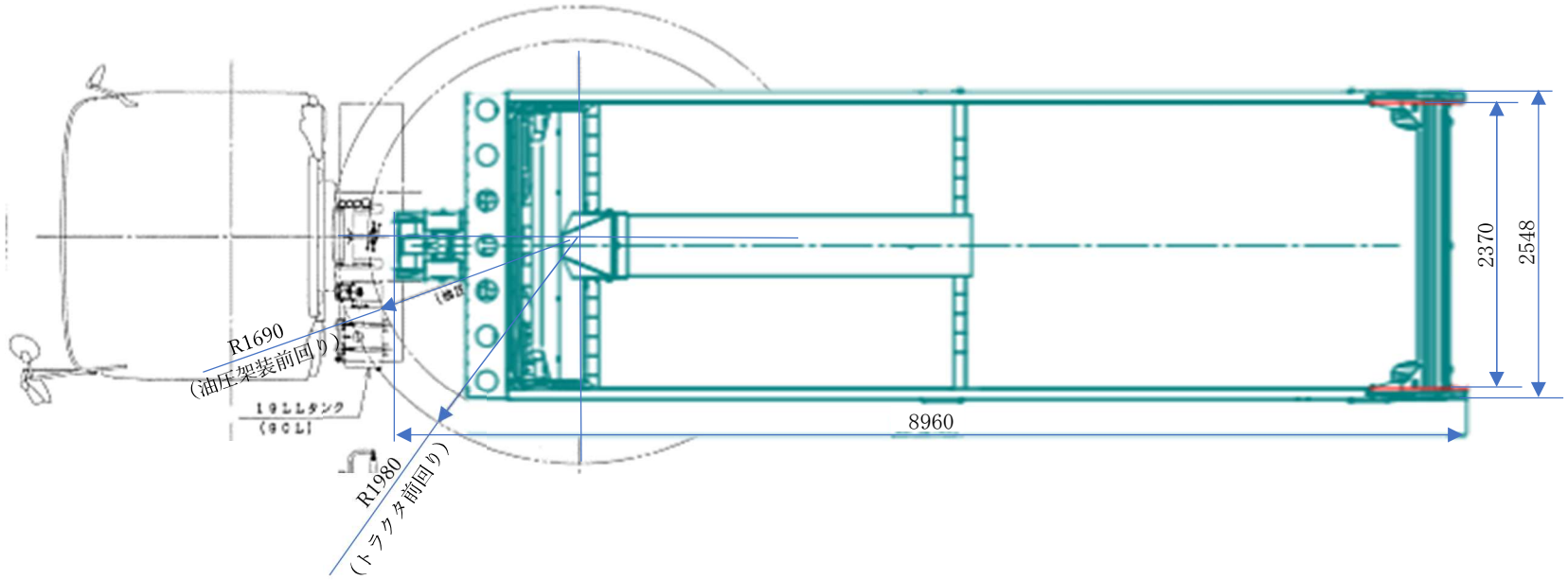
R1690
(油圧架装前回り)
R1980
(トラクタ前回り)
8960
2370
2548