出品番号	車名	初度登録	型式・車体番号	架装形状	価格
	UDトラックス	R5.12	2PG - GK5DAD085662	油圧ポンプ付トラクタ	

前登録ナンバー	車検有効期限	走行距離	積載量	荷台寸法（mm）			出品会社（神奈川県）
横浜 事業用	R7年12月26日	1,500 km ﾀｺ年月 R5.7 別体	11,500 kg	L	W	H (門)	(有)マルシン自動車商会

エンジン状態	A	AC	良	ブレーキ	A	馬力	420 ps	TM	12速MT	3 ペダル	H/L12段

ミッション・デフ（異音、油漏）	異常なし	キャブ廻り		リサイクル料	14,260 円
フレーム関係（錆、車体番号等）	異常なし	ベット	有	ヘッドランプ	LED
上物メーカー名年式,型式及状態等		汚れ	小	補ブレーキ	2 段 EXブレーキ
ヨコシャ		シート破	無	特記、重点確認、他	
CP-1300C		ETC	有	電磁式T/Mリターダ	
プッシュオフセミトレーラー仕様(フリーゲル製)		ラジオ		油圧ポンプ付	
		ﾊﾞｯｸﾓﾆﾀ	有		
			カラー		
		電格ミラー	有		

Fガラス	
良好	
記録簿	無
取説	有
メンテノート	有
PMマフラ	
証明書	
燃料タンク	
300L	

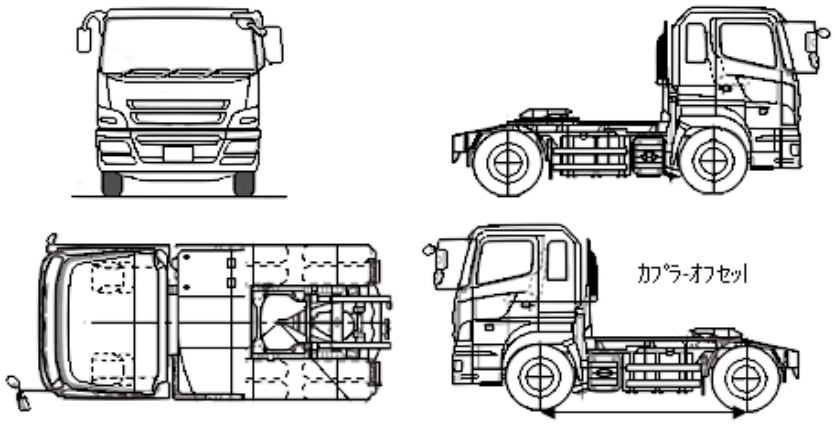

タイヤ0～10、欠、で記載

	8	8	
8	8	8	8

F サイズ	295/80R22.5	
R サイズ	295/80R22.5	
タイヤ パタン		スペア 無