出品番号	車名	初度登録	型式・車体番号	架装形状	価格
	日野	H25.11	TKG - FD9JLAA-13004	アルミヒラ	

前登録ナンバー	車検有効期限	走行距離	積載量	荷台寸法（mm）			出品会社（神奈川県）
高崎 自家用	一時抹消	345,200 km ﾀｺ年月	3,450 kg	L 6,200	W 2,270	H (門) 600	(有)マルシン自動車商会

エンジン状態	B	AC	良	ブレーキ	A	馬力	210 ps	TM	6速MT	3 ペダル	6速マニュアル

ミッション・デフ（異音、油漏）	異常なし	キャブ廻り		リサイクル料	10,440 円
フレーム関係（錆、車体番号等）	異常なし	ベット	有	ヘッドランプ	ディスチャージヘッドランプ
上物メーカー名年式,型式及状態等		汚れ	小	補ブレーキ	1 段 EXブレーキ
トランテックス		シート破	無	特記、重点確認、他	
WLIG75、アオリ5方開、引き出しフック13対		ETC	有	シートヘタリ有	
中間柱付、ルーフデッキ付		ラジオ	有	左右アオリクリアハゲ有	
		ﾊﾞｯｸﾓﾆﾀ	無	コーナーパネルウキ有	
		電格ミラー	有		

Fガラス	
飛石有	
記録簿	無
取説	無
メンテノート	
PMマフラ	
証明書	
燃料タンク	
100L＋200L	

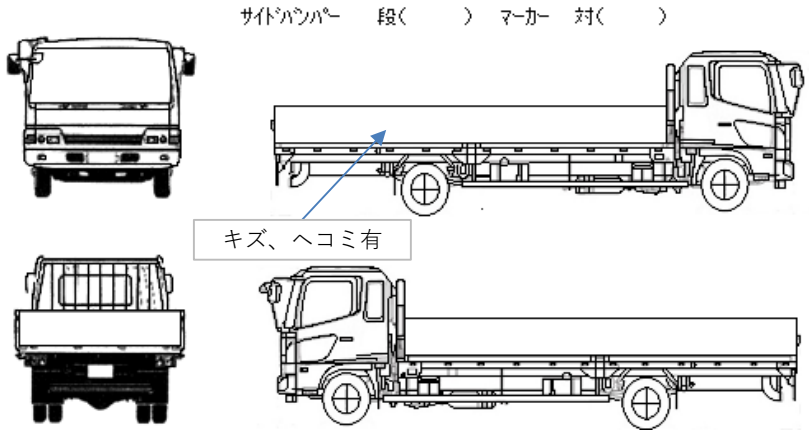

タイヤ0～10、欠、で記載

	6	6	
9	9	9	9

F サイズ	225/80R17.5		
R サイズ	225/80R17.5		
タイヤ パタン		スペア	有