出品番号	車名	初度登録	型式・車体番号	架装形状	オークション価格(税別))
45-2	いすゞ	H 17/8	PA - FRR34P4 7000872	ドライバン	¥2,200,000

前登録ナンバ	車検有効期限		走行距離	積載量	荷台寸法(mm)			出品会社(北海道 県)
大阪 自家用		切れ 抹消	212,000 km タコ年月 一体 別体	2,700 kg	L 7,220	W 2,380	H 2,700	有限会社 カネタ

エンジン状態	A (B) C	AC	(良) 不良 無	ブレーキ (A) V	EG 205 ps	T/M 6 速 3 ペダル	MT

ミッション・デフ(異音、油漏)		キャブ内部	備考		
フレーム関係(錆、車体番号等)		ベット (有) 無	ヘッドランプ	HID (ハロゲン)	
上物メーカー名 年式,型式及状態等	特記、重点確認	汚れ 小 (中) 多	補助ブレーキ	1 段	排気ブレーキ
ドライバン(フルハーフ DLB) ラッシングレール2段		シート破 (有) 無			
ジョロダーレール4列 リヤ観音		ETC 有 (無)			
		ラジオ 良 (不良)			
		バックモニタ 有 (無)			
		カラー 白黒	リサイクル料	¥11,240	

Fガラス		
要交換	良好	(飛石有)

記録簿	有	(無)
取説	有	(無)
メンテノート	有	(無)
PMマフラ	有	(無)
証明書	有	(無)

燃料タンク

200L

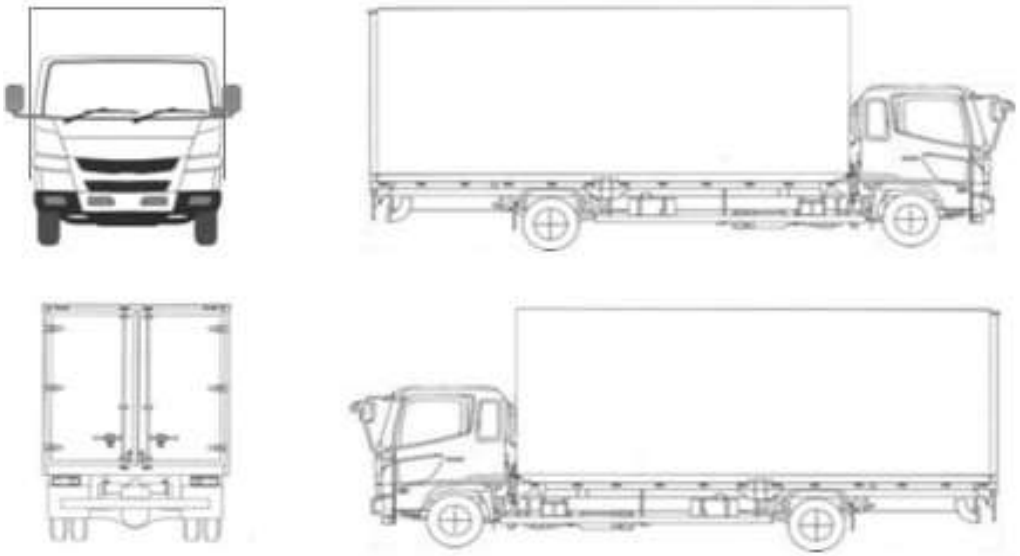

タイヤ状態

1～10、×、欠、で記載

	8		8	
4	4		4	4

スペア	欠	
F サイズ		215/70R 17.5
R サイズ		215/70R 17.5